SERIE C
CENTRÍFUGAS

SENTINEL

BOMBAS **SENTINEL**

Los equipos de la marca Sentinel® son fabricados por un grupo empresarial 100% mexicano con más de 65 años de experiencia en la Industria de la Transformación de Metales y Manejo de Fluidos, con productos que van desde bombas para servicios ligeros, hasta bombas diseñadas para aplicaciones más específicas en la industria.

Las bombas Sentinel® tienen presencia en el mercado mundial a través de socios estratégicos de negocio.

Sentinel®, marca pionera en la industria de la fabricación de bombas, bajo la cual existen diferentes tipos de bombas como: Centrífugas, Turbinas, Engranes Internos, Engranes Externos y Engranes Helicoidales.

01 CENTRIFUGAS **SERIE C**

- Las bombas Sentinel® Serie C, son bombas centrífugas horizontales, de construcción en fierro fundido, en acero inoxidable SS316. y en Bronce.
- Están fabricadas para el uso en la industria en general, como por ejemplo: Textil, alimenticia, petroquímica, tratamiento de aguas, entre otras
- Cuentan con la ventaja de su máxima intercambiabilidad de partes.
- Pueden ser utilizadas para manejar fluidos con temperaturas hasta de 230°C (se requieren ciertas modificaciones, dependiendo el rango de temperatura), este dato lo puede consultar con su distribuidor.
- Se fabrican 10 tamaños para bombas en construcción fierro fundido y 8 tamaños para bombas en construcción acero inoxidable.

CARACTERÍSTICAS SS316

Carcasa
Se puede girar a diversas posiciones, dándole mayor versatilidad. Los puertos tanto de succión como de descarga son bridados 150# FF .

Recirculador
Para admitir mayor eficiencia en la lubricación y enfriamiento del eje, este va de la descarga a la caja donde va instalado el sello Mecánico.

Tapón respirador
Permite liberar los vapores originados en el portabaleros

Impulsor
Semiabierto construcción en Acero Inoxidable, balanceado, sujeto a la flecha

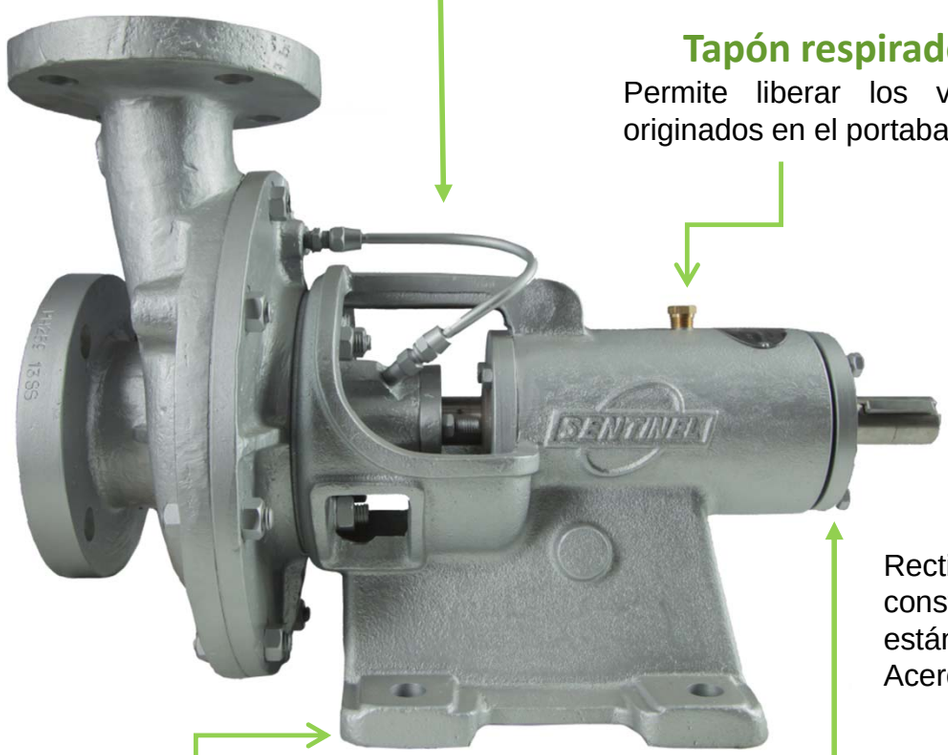

Eje
Rectificado, de construcción estándar en Acero Inoxidable

Portabaleros
Permite intercambiabilidad de partes, no está en contacto con el líquido bombeado.

Carrier
Éste permite el ajuste del impulsor .

Baleros
Estándar abiertos estos deben ser lubricados con aceite ligero los grados de este dependerá de la temperatura de trabajo, esto a su vez brindara una mayor vida útil.

Dimensiones Generales
Construcción Acero Inoxidable

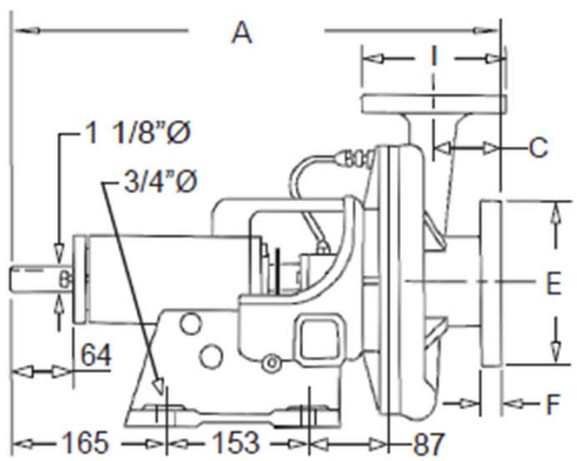

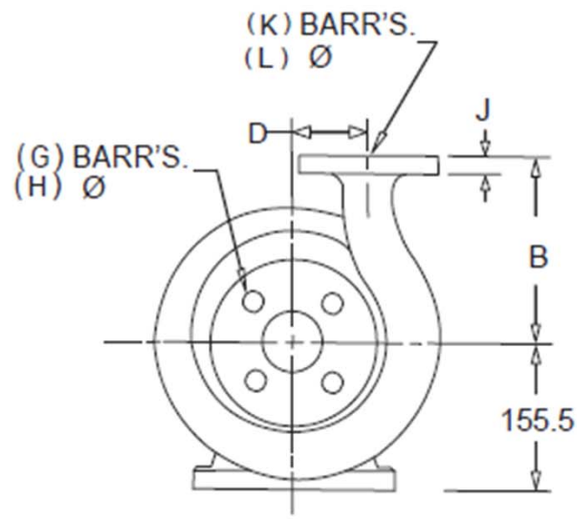

DIMENSIONES GENERALES DE BOMBAS CENTRIFUGAS EN mm. Y (pulg.)

MODELO		TAMANO	A	B	C	D	E	F	G	H	I	J	K	L	PESO (k)
254	SS	1 1/2 x 1 - 6	489	182	59	74	127 (5)	17.4 (11/16)	4	15.8 (5/8)	108 (4.25)	14.3 (9/16)	4	15.8 (5/8)	38.500
254-A	SS	1 1/2 x 1 - 8	485	187	46	68									42.500
380	SS	2 x 1 1/2 - 6	505	191	64	58	152.4 (6)	19 (3/4)		19 (3/4)	127 (5)	17.4 (11/16)			42.000
380-A	SS	2 x 1 1/2 - 8	530	190	80	86									43.500
500	SS	2 1/2 x 2 - 6	513	196	64	64	177.8 (7)	22.2 (7/8)			152.4 (6)	19 (3/4)		19 (3/4)	45.000
500-A	SS	2 1/2 x 2 - 8	528	202	75	83									52.500
630	SS	3 x 2 1/2 - 6	532	200	75	62	190.5 (7.5)	23.8 (15/16)			177.8 (7)	22.2 (7/8)			50.000
760	FE	4 x 3 - 6	544	216	88	122	236.5 (9.31)	19 (3/4)	8		195.2 (7.68)	19 (3/4)			60.500

INTERCAMBIABILIDAD

CONSTRUCCIÓN EN ACERO INOXIDABLE 316 (SS)

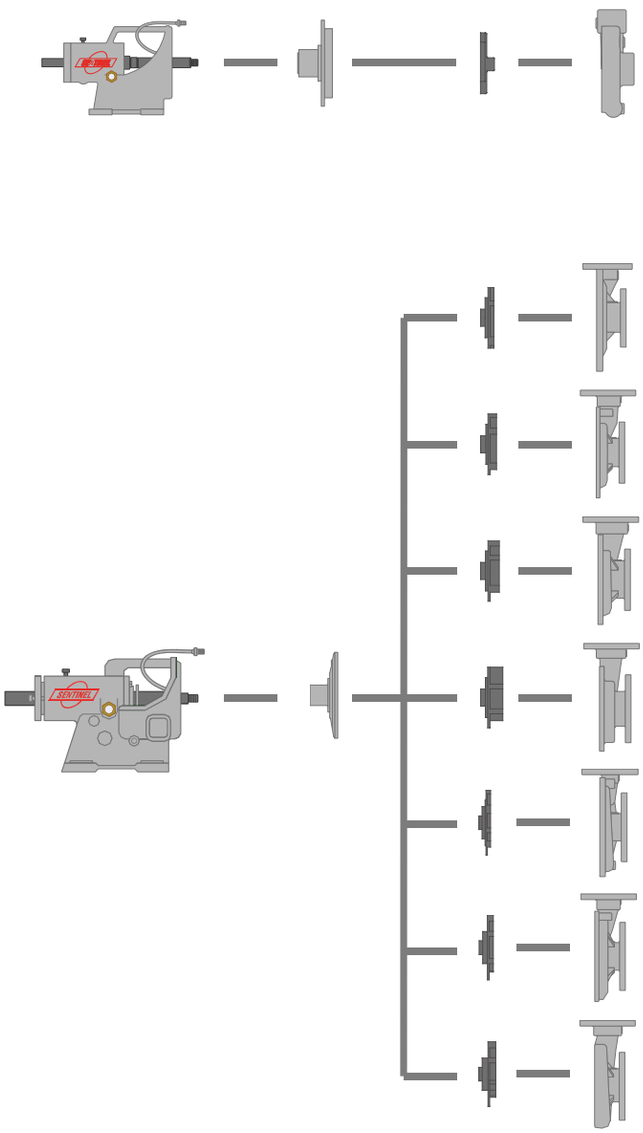

Subensamble	Adaptador	Impulsor	Carcasa	TAMAÑOS Succión		Descarga	Ø Impulsor	MODELOS
				1 ¼	x	1	5	C – 25
				1 ½	x	1	6	C – 254
				2	x	1 ½	6	C – 380
				2 ½	x	2	6	C – 500
				3	x	2 ½	6	C – 630
				1 ½	x	1	8	C – 254A
				2	x	1 ½	8	C – 380A
				2 ½	x	2	8	C – 500A

NOTAS: Todas las bombas construidas en Acero Inoxidable cuentan con puertos bridados (excepto el modelo C-25). Los modelos C-630A y C-760 sólo se construyen en fierro fundido.

05 CURVAS DE OPERACIÓN

SERIE C

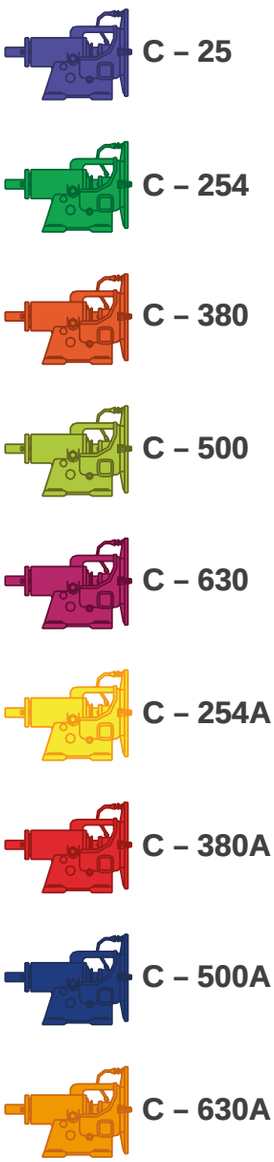

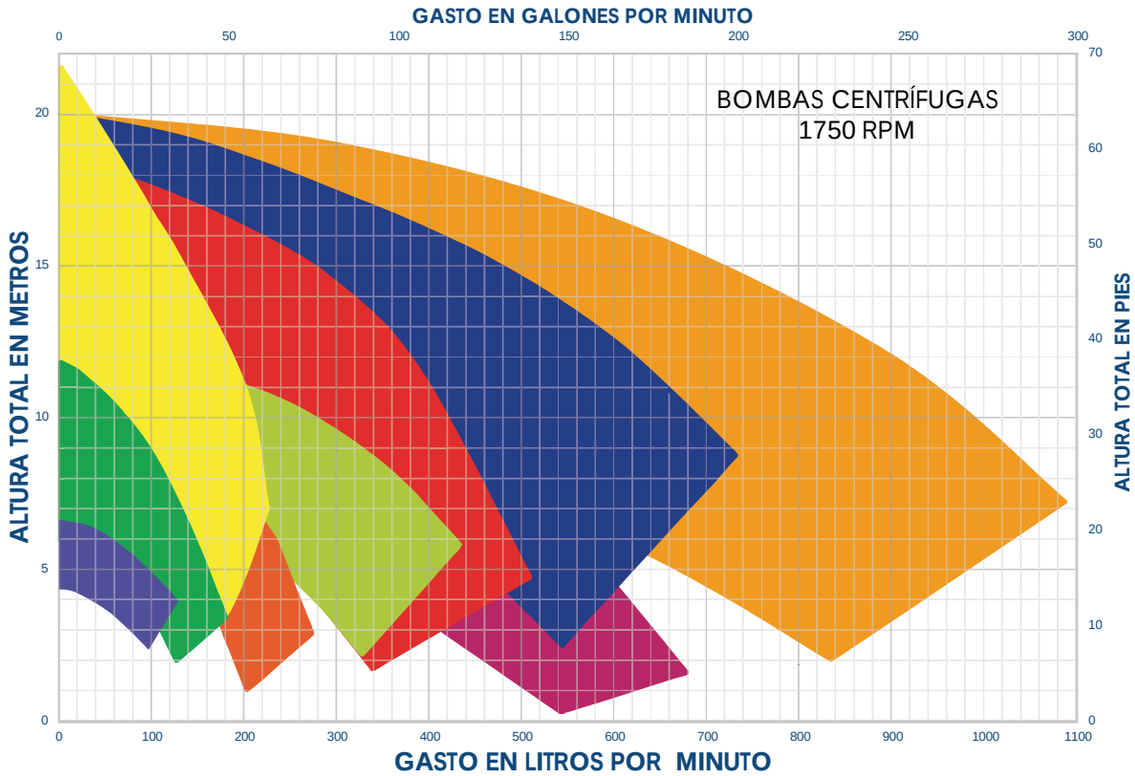

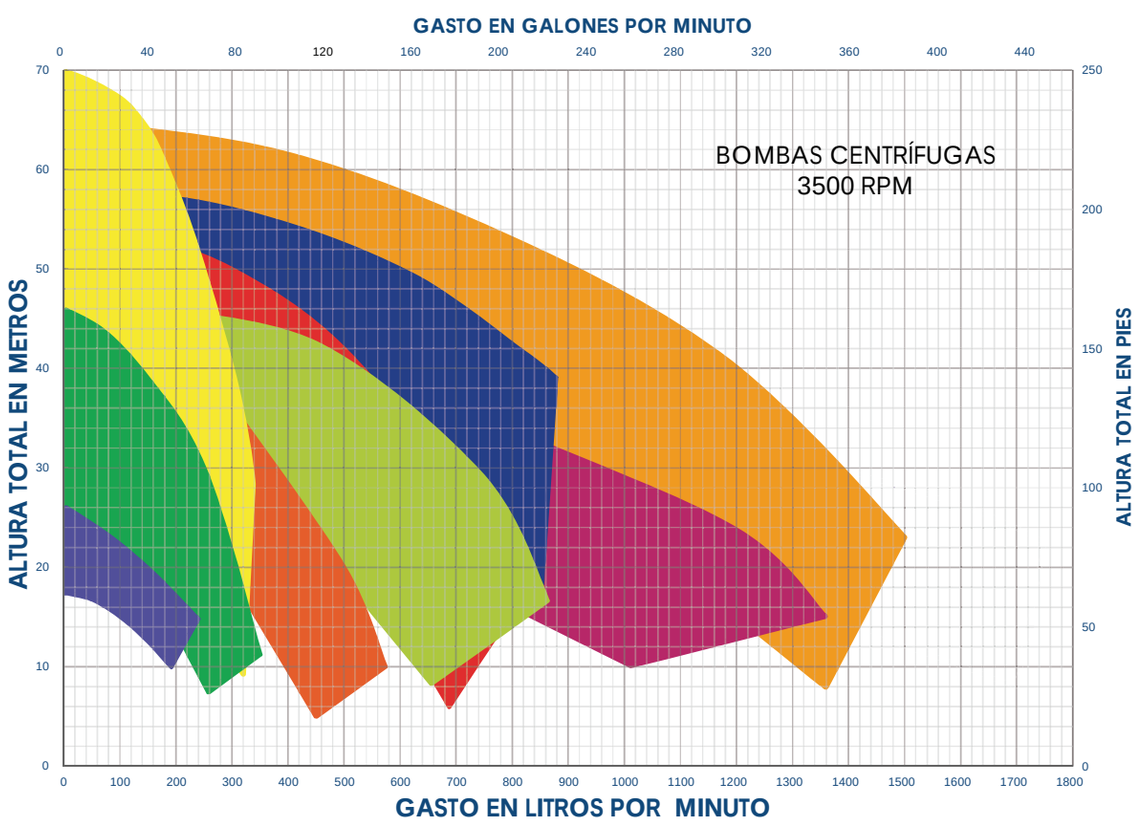

SENTINEL SERIE C

www.imbo.com.mx

Tel: (55) 57 15 98 91

ventas@d-pumps.com

Emiliano Zapata No. 41,

Col. San Juan Ixhuatepec

Tlalnepantla, Estado de México